FICHE TECHNIQUE

Gamme : Accessoires sanitaires
Réf : 70630 - Distributeur de savon automatique blanc



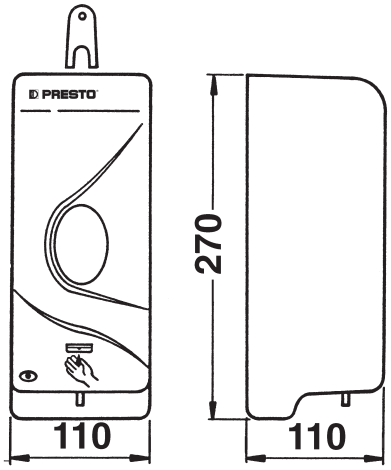

> Débit :
- Dose de savon distribuée : 1 cm3

> Capacité ;
- 950 ml
- Utilisable avec savon viscosité 2000 à 5000 cps

> Fonctionnement :
- Par simple détection des mains à 5 cm de la cellule

> Alimentation électrique :
- 3 piles alkalines de 1,5 V LR14 / C (non fournies)
- Signal de fin de vie des piles

> Matière et couleur de finition :
- En ABS

> Sécurité :
- Fonctionnement condamné à l'ouverture du capot
- Ouverture de sécurité antivandalisme
- Fenêtre de controle

> Livré avec :
- Clé antivandalisme
- Chevilles nylon
- Vis de fixation
- Autocollant

Ce document n'est pas contractuel ; nous nous réservons le droit de modifier les caractéristiques de nos produits sans préavis. Toutes nos marques et tous modèles sont déposés.

PRESTO (LES ROBINETS) : Siège Social: 7 rue Racine 92542 Montrouge Cedex - Site de Production: 4 rue Lavoisier 17110 St-Georges de Didonne - Tel: 01.46.12.34.56 - Fax: 01.40.92.00.12 - www.presto.fr