# Vanne à boisseau C 200

**Diamètre nominaux DN 10–50**

**Diamètre nominaux 3/8“–2“**

**Pression PN 10–16 bar**

**Caractéristiques**

- Vanne industrielle de qualité supérieure
- Système modulaire flexible avec un large éventail de possibilités
- Combinaisons de matériaux fiables pour la manipulation sécurisée de milieux critiques
- Nouvelle conception de poignée ergonomique avec système de sécurité « Safety Guard »
- Accessoires intelligents et interfaces pour l‘intégration des fins de course et des actionneurs
- Douilles de fixation intégrées

**Options sur demande**

- Sans silicone (labs-free)
- Trou dégazeur pour fluides qui ont tendance au dégazage

PVC-U PP PVDF



# Pictogramme Vanne à boisseau C 200

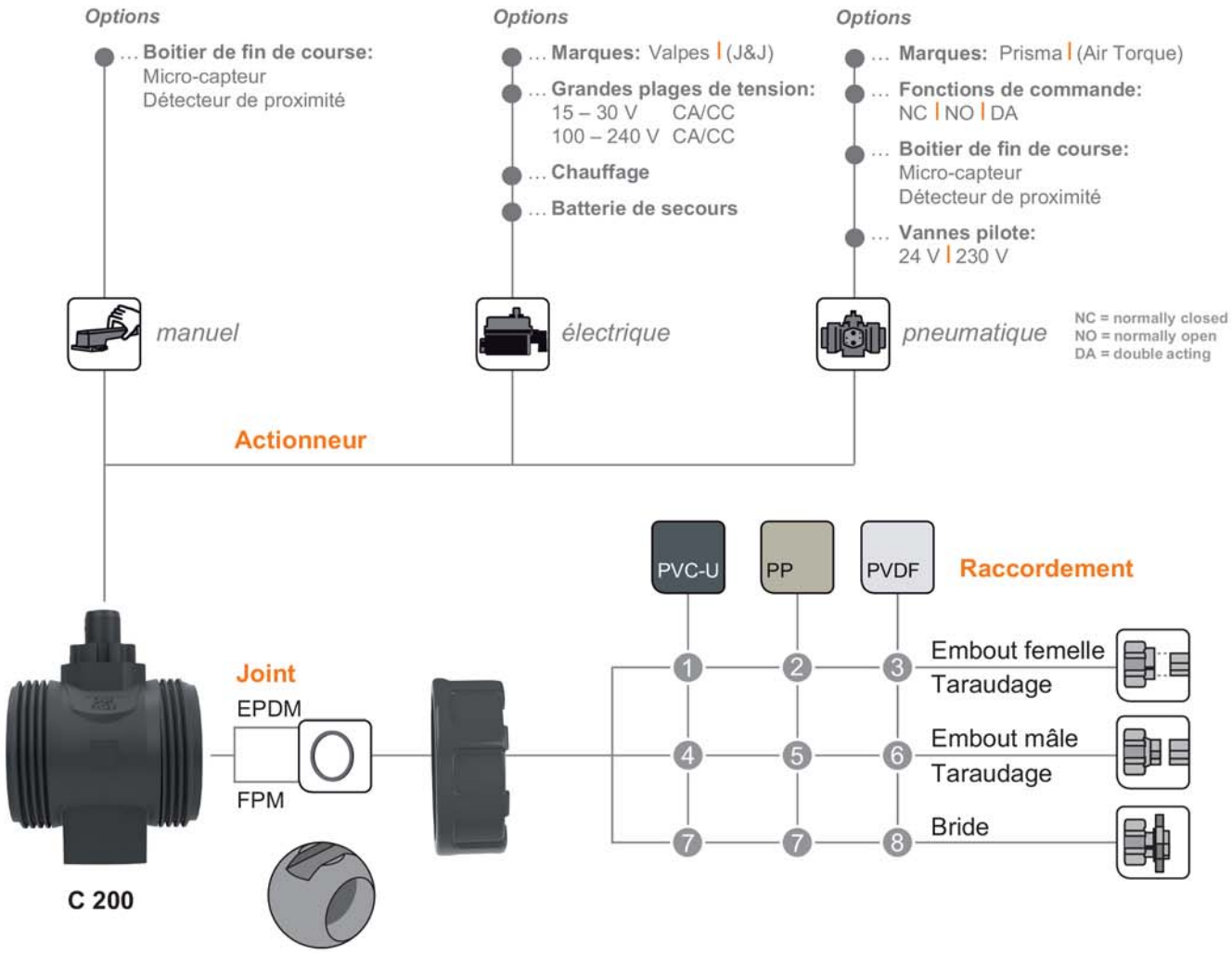


**Diamètre nominal:**

| DN 8 | DN 10 | **DN 15** | **DN 20** | **DN 25** | **DN 32** | **DN 40** | **DN 50** | DN 65 | DN 80 | DN 100 | DN 125 | DN 150 | DN 200 | DN 250 | DN 300 | DN 350 | DN 400 |
|---|---|---|---|---|---|---|---|---|---|---|---|---|---|---|---|---|---|

● disponible
○ non disponible

**Sur demande**
» sans silicone (LABS-free)

**Raccordement matière** (raccord de processus)

1. **PVC-U** Embout femelle DIN*
   Embout femelle ANSI, BS, JIS
   Taraudage Rp
   **1.4571** Taraudage Rp
   Filetage extérieur R
   **2.0401** Taraudage Rp
   Filetage extérieur R
2. **PP** Embout femelle DIN*
   Taraudage Rp
3. **PVDF** Embout femelle DIN*

* inclu DN 10

4. **PE** Embout mâle (90 mm)
5. **PP** Embout mâle IR
   **PE** Embout mâle (90 mm)
6. **PVDF** Embout mâle R
7. **PP/Acier** Bride ANSI
   **PRV** Bride DIN
8. **PP/Acier** Bride DIN, ANSI

# Dimensions Vanne à boisseau C 200

## Raccordement Embout mâle PE / Embout femelle

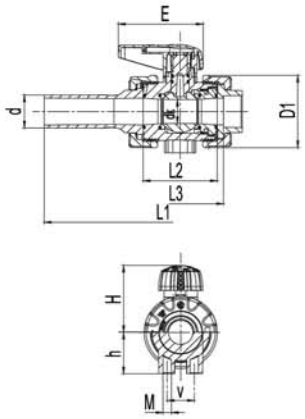


## Raccordement Embout mâle PP-(PVDF-) / Bride

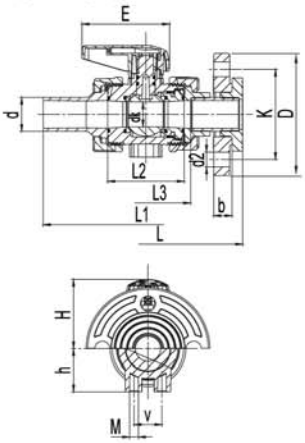


## Raccordement Taraudage / Filetage extérieur

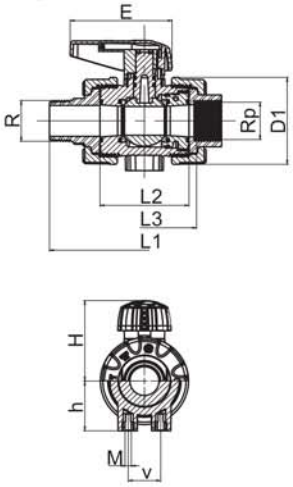


| d (mm) | | | 16 | 20 | 25 | 32 | 40 | 50 | 63 |
|---|---|---|---|---|---|---|---|---|---|
| DN (mm) | | | 10 | 15 | 20 | 25 | 32 | 40 | 50 |
| DN (pouce) | | | 3/8 | 1/2 | 3/4 | 1 | 1 1/4 | 1 1/2 | 2 |
| Dimen-sion | Matériau du corps | Variante pièce d'emboîtement | | | | | | | |
| b | PVDF | PP/Acier bride DIN | – | 13 | 14,5 | 15,5 | 17,5 | 17,5 | 19 |
| | PVC-U | GFK bride DIN | – | 12 | 14 | 15 | 17 | 17 | 18,5 |
| | PP/PVC-U/PVDF | PP/Acier bride ANSI | – | 12 | 12 | 16 | 16 | 18 | 18 |
| d2 | PVDF | PP/Acier bride DIN | – | 14 | 14 | 14 | 18 | 18 | 18 |
| | PVC-U | GFK bride DIN | – | 14 | 14 | 14 | 18 | 18 | 18 |
| | PP/PVC-U/PVDF | PP/Acier bride ANSI | – | 16 | 16 | 16 | 16 | 16 | 20 |
| D | PVDF | PP/Acier bride DIN | – | 96 | 106 | 116 | 141 | 151 | 166 |
| | PVC-U | GFK bride DIN | – | 96,5 | 106 | 115 | 142 | 152 | 168 |
| | PP/PVC-U/PVDF | PP/Acier bride ANSI | – | 95 | 105 | 113 | 130 | 133 | 160 |
| D1 | PP/PVC-U/PVDF | | 50,5 | 50,5 | 59 | 70,5 | 86 | 99,5 | 126 |
| E | | | 66,5 | 66,5 | 81,5 | 81,5 | 91,5 | 91,5 | 143 |
| h | | | 27 | 27 | 30 | 40 | 46 | 55 | 70 |
| H | PP/PVC-U/PVDF | | 48 | 48 | 57 | 65 | 83,5 | 89,5 | 115 |
| K | PVDF | PP/Acier bride DIN | – | 65 | 75 | 85 | 100 | 110 | 125 |
| | PVC-U | GFK bride DIN | – | 65 | 75 | 85 | 100 | 110 | 125 |
| | PP/PVC-U/PVDF | PP/Acier bride ANSI | – | 60 | 70 | 80 | 89 | 98 | 121 |
| L | PP/PVC-U/PVDF | PP/Acier bride DIN/ANSI GFK bride DIN | – | 150 | 170 | 180 | 210 | 230 | 278 |
| L1 | PVDF | PVDF Embout mâle | – | 130 | 143 | 150 | 171,5 | 191,5 | 220 |
| | PP | PP Embout mâle | – | 131 | 143,5 | 152 | 172 | 192 | 222 |
| | | PE Embout mâle | – | 236,5 | 245 | 251 | 265,5 | 269 | 281 |
| | PVC-U | PE Embout mâle | – | 236 | 245 | 251 | 265 | 269 | 281 |
| | | Filetage extérieur R 1.4571/2.0401 | – | 125 | 138 | 151,5 | 178 | 185 | 212 |
| L2 | PVDF | – | 56 | 56 | 65 | 71 | 85,5 | 89,5 | 101 |
| | PP | – | 56,5 | 56,5 | 65 | 71 | 85,5 | 89 | 101 |
| | PVC-U | – | 56 | 56 | 65 | 71 | 85 | 89 | 101 |
| L3 | PVDF | PVDF Embout femelle DIN | 66,5 | 66 | 77 | 83 | 99,5 | 105,5 | 117 |
| | PP | PP Embout femelle DIN | 67 | 67 | 77 | 83 | 100 | 106 | 117 |
| | | PP Taraudage Rp | – | 63,5 | 72 | 81 | 99 | 106 | 117 |
| | PVC-U | PVC-U Embout femelle DIN | 64 | 63 | 72 | 79 | 94 | 96 | 108 |
| | | PVC-U Embout femelle ANSI | – | 63 | 72 | 79 | 94 | 96 | 108 |
| | | PVC-U Embout femelle BS | – | 62 | 71 | 77 | 91 | 95 | 107 |
| | | PVC-U Embout femelle JIS | – | 62 | 71 | 77 | 91 | 96,5 | 107 |
| | | PVC-U Taraudage Rp | – | 63 | 72 | 79 | 94 | 96 | 108 |
| | | 1.4571/2.0401 Taraudage Rp | – | 63 | 72 | 79 | 94 | 96 | 108 |
| M | PP/PVC-U/PVDF | | M5 | M5 | M5 | M6 | M8 | M8 | M8 |
| R* | | 1.4571/2.0401 Filetage extérieur R | – | 1/2 | 3/4 | 1 | 1 1/4 | 1 1/2 | 2 |
| Rp* | | 1.4571/2.0401/PP/PVC-U Taraudage Rp | – | 1/2 | 3/4 | 1 | 1 1/4 | 1 1/2 | 2 |
| v | PP/PVC-U/PVDF | | 25 | 25 | 25 | 26 | 45 | 45 | 45 |

toutes les dimensions en mm / * dimensions en pouces


INITIO SHOP
3 rue des Abattoirs - 38120 SAINT-EGREVE
contact@initio-shop.fr - 04.28.69.11.48
www.initio-shop.fr