Vanne proportionnelle à boule C 200 Prop

Diamètre nominaux DN 10–50

Diamètre nominaux 3/8“–2“

Pression PN 10–16 bar

PVC-U PP PVDF



Caractéristiques

- Vanne à boisseau sphérique proportionnelle sur la base de la C 200
- Géométrie de boisseau brevetée avec courbe caractéristique proportionnelle (rapport linéarisé du volume débité et de l‘angle d‘ouverture)
- Automation aisée via actionneurs à vitesse réglable électriques
- Réglage reproductible via disque gradué 90° / graduation à 5°
- Débit max. 51.000 l/h (DN 50)

Options sur demande

- Sans silicone (labs-free)

Pictogramme Vanne proportionnelle à boule C 200 Prop

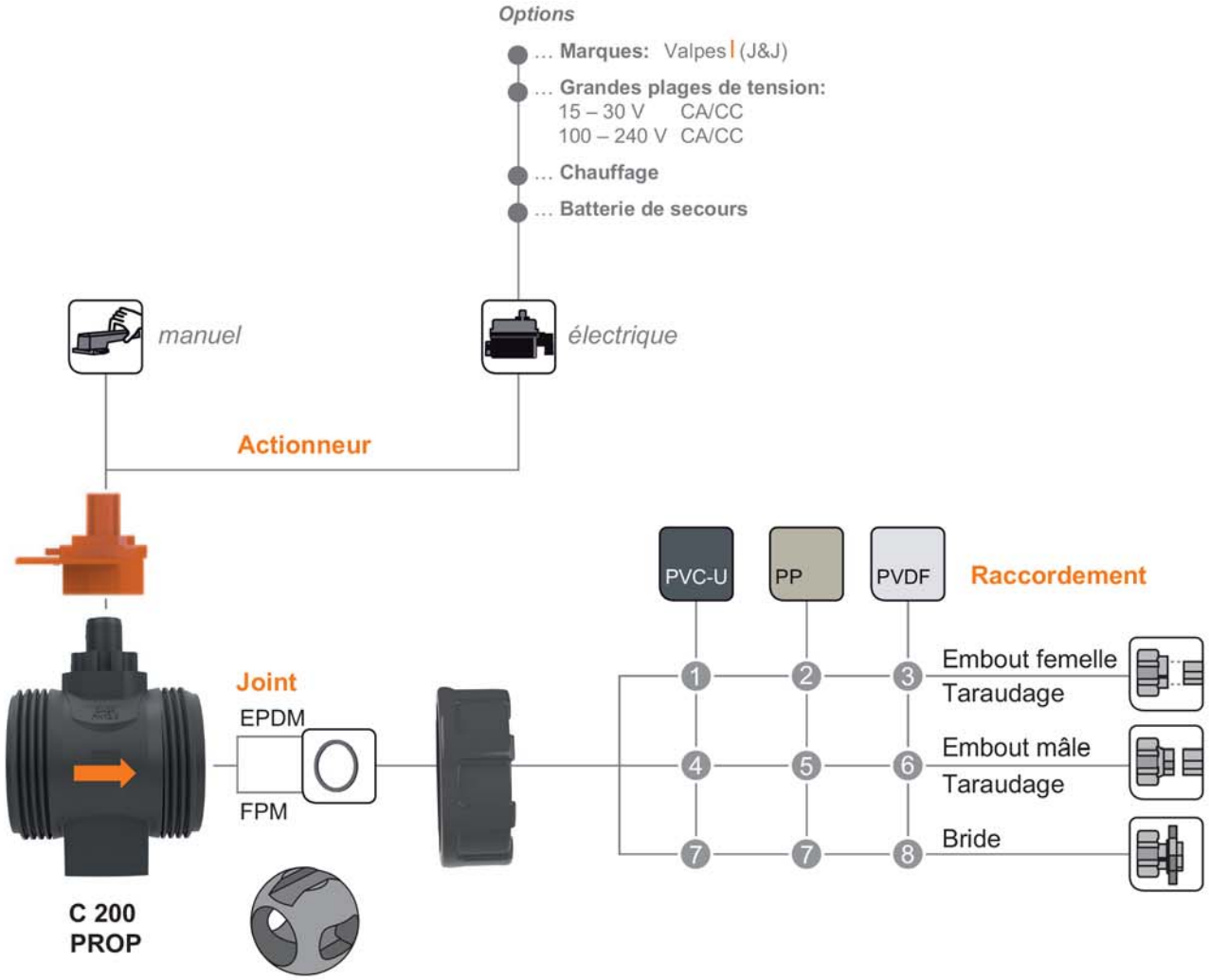

Diamètre nominal:

DN 8	DN 10	**DN 15**	**DN 20**	**DN 25**	**DN 32**	**DN 40**	**DN 50**	DN 65	DN 80	DN 100	DN 125	DN 150	DN 200	DN 250	DN 300	DN 350	DN 400

● disponible
○ non disponible

Sur demande
» sans silicone (LABS-free)

Raccordement matière (raccord de processus)

1. Embout femelle **PVC-U** DIN*
   Embout femelle ANSI, BS, JIS
   Taraudage Rp
   1.4571 Taraudage Rp
   Filetage extérieur R
   2.0401 Taraudage Rp
   Filetage extérieur R
2. Embout femelle **PP** DIN*
   Taraudage Rp
3. Embout femelle **PVDF** DIN*

* y compris DN 10

4. Embout mâle **PE** (90 mm)
5. Embout mâle **PP** IR
   Embout mâle **PE** (90 mm)
6. Embout mâle **PVDF** IR
7. **PP/Acier** Bride ANSI
   Bride **PRV** DIN
8. **PP/Acier** Bride DIN, ANSI

Dimensions Vanne proportionnelle à boule C 200 Prop

Raccordement Embout mâle PE / Embout femelle

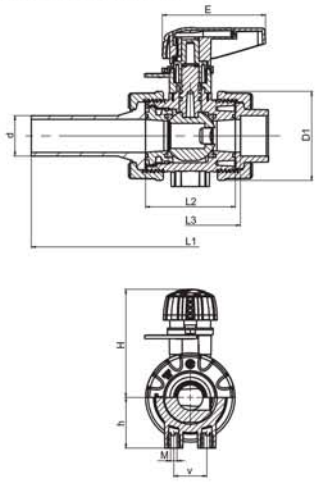

Raccordement Embout mâle PP-(PVDF-) / Bride

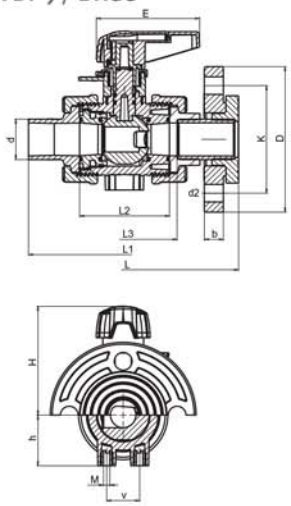

Raccordement Taraudage / Filetage extérieur

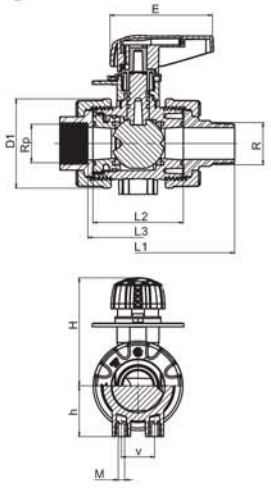

d (mm)			20	25	32	40	50	63
DN (mm)			15	20	25	32	40	50
DN (pouce)			1/2	3/4	1	1 1/4	1 1/2	2
Dimen-sion	Matériau du corps	Variante pièce d'emboîtement						
b	PVDF	PP/Acier bride DIN	13	14,5	15,5	17,5	17,5	19
	PVC-U	GFK bride DIN	12	14	15	17	17	18,5
	PP/PVC-U/PVDF	PP/Acier bride ANSI	12	12	16	16	18	18
d2	PVDF	PP/Acier bride DIN	14	14	14	18	18	18
	PVC-U	GFK bride DIN	14	14	14	18	18	18
	PP/PVC-U/PVDF	PP/Acier bride ANSI	16	16	16	16	16	20
D	PVDF	PP/Acier bride DIN	96	106	116	141	151	166
	PVC-U	GFK bride DIN	96,5	106	115	142	152	168
	PP/PVC-U/PVDF	PP/Acier bride ANSI	95	105	113	130	133	160
D1	PP/PVC-U/PVDF		50,5	59	70,5	86	99,5	126
E			66,5	81,5	81,5	91,5	91,5	143
h			27	30	40	46	55	70
H	PP/PVC-U/PVDF		63	77	86	110	116	151
K	PVDF	PP/Acier bride DIN	65	75	85	100	110	125
	PVC-U	GFK bride DIN	65	75	85	100	110	125
	PP/PVC-U/PVDF	PP/Acier bride ANSI	60	70	80	89	98	121
L	PP/PVC-U/PVDF	PP/Acier bride DIN/ANSI GFK bride DIN	150	170	180	210	230	278
L1	PVDF	PVDF Embout mâle	130	143	150	171,5	191,5	220
	PP	PP Embout mâle	131	143,5	152	172	192	222
		PE Embout mâle	236,5	245	251	265,5	269	281
	PVC-U	PE Embout mâle	236	245	251	265	269	281
		Filetage extérieur R 1.4571/2.0401	125	138	151,5	178	185	212
L2	PVDF	–	56	65	71	85,5	89,5	101
	PP	–	56,5	65	71	85,5	89	101
	PVC-U	–	56	65	71	85	89	101
L3	PVDF	PVDF Embout femelle DIN	66	77	83	99,5	105,5	117
	PP	PP Embout femelle DIN	67	77	83	100	106	117
		PP Taraudage Rp	63,5	72	81	99	106	117
	PVC-U	PVC-U Embout femelle DIN	63	72	79	94	96	108
		PVC-U Embout femelle ANSI	63	72	79	94	96	108
		PVC-U Embout femelle BS	62	71	77	91	95	107
		PVC-U Embout femelle JIS	62	71	77	91	96,5	107
		PVC-U Taraudage Rp	63	72	79	94	96	108
		1.4571/2.0401 Taraudage Rp	63	72	79	94	96	108
M	PP/PVC-U/PVDF		M5	M5	M6	M8	M8	M8
R*		1.4571/2.0401 Filetage extérieur R	1/2	3/4	1	1 1/4	1 1/2	2
Rp*		1.4571/2.0401/PP/PVC-U Taraudage Rp	1/2	3/4	1	1 1/4	1 1/2	2
v	PP/PVC-U/PVDF		25	25	26	45	45	45

toutes les dimensions en mm / * dimensions en pouces

INITIO SHOP
3 rue des Abattoirs - 38120 SAINT-EGREVE
contact@initio-shop.fr - 04.28.69.11.48
www.initio-shop.fr