Clapet à battant RSK 500

Diamètre nominaux DN 40–300

Diamètre nominaux 1 1/2“–12“

Pression PN 5–8 bar

PVC-U PP PVDF



Caractéristiques

- version „entre-brides“ demandant peu d‘espace
- montage facile
- joints toriques pour montage avec bride intermédiaire compris
- position de montage horizontale et verticale
- disponible avec ressort de rappel

Options sur demande

- Exempt de toutes particules

Versions

- Tenir compte de l‘ouverture du battant
- en sortie de clapet, les adaptateurs en PE, PP, PVC-U et PVDF sont chiffrés en option
- O-Ring joint: choisir des adaptateurs de brides à surface d‘appui lisse
- avant et après la vanne, il faut prévoir une zone de stabilisation de 5-10 x DN
- ne pas utiliser les clapets sans ressort de rappel pour les courants discontinus à cause des bruits éventuels générés

Pictogramme Clapet à battant RSK 500

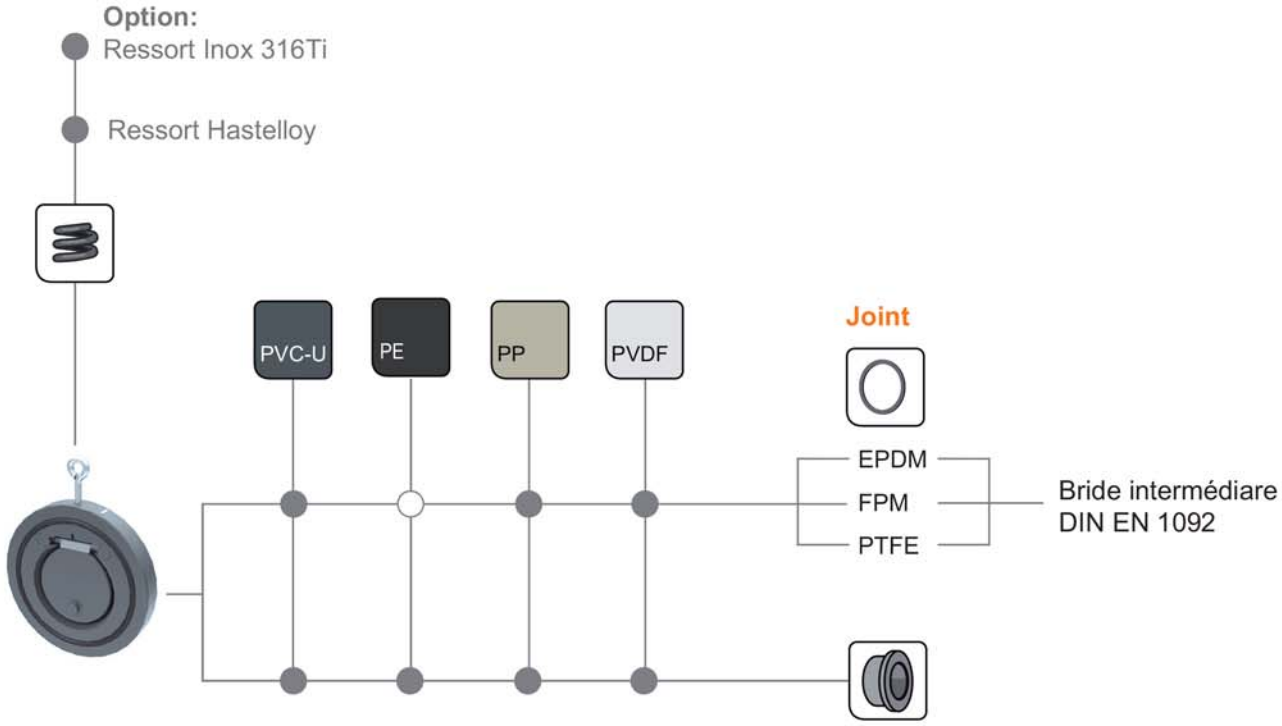

* PTFE uniquement en combinaison avec PVDF.

● disponible
○ non disponible

Diamètre nominal:

DN 8	DN 10	DN 15	DN 20	DN 25	DN 32	DN 40	DN 50	DN 65	DN 80	DN 100	DN 125	DN 150	DN 200	DN 250	DN 300	DN 350	DN 400

Dimensions Clapet à battant RSK 500

Raccordement Bride

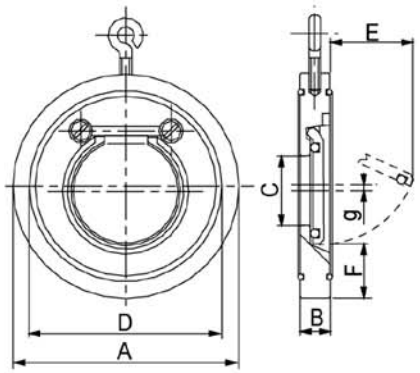

d (mm)	50	63	75	90	110	140	160
DN (mm)	40	50	65	80	100	125	150
DN (pouce)	1 1/2	2	2 1/2	3	4	5	6
A	95,0	109,0	129,0	144,0	164,0	195,0	220,0
B	16,0	18,0	20,0	20,0	23,0	23,0	26,0
C	22,0	32,0	40,0	54,0	70,0	92,0	105,0
D	72,0	86,0	105,0	119,0	146,0	173,0	197,0
E	25,0	37,0	50,0	61,0	77,0	94,0	100,0
F	28,0	29,0	31,0	32,0	31,0	35,0	40,0
g	1,5	3,2	3,5	3,5	6,0	7,5	8,0

toutes les dimensions en mm / * dimensions en pouces