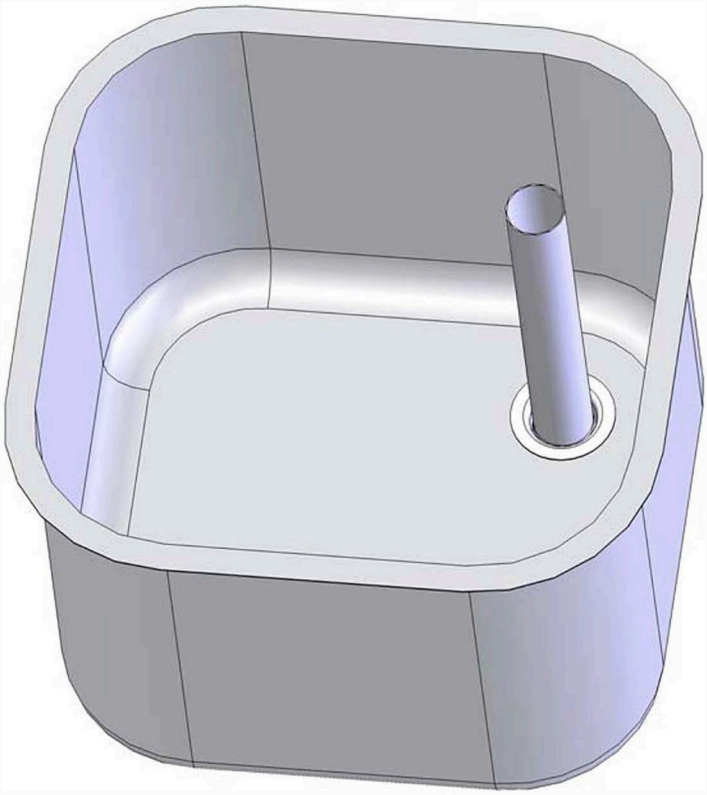

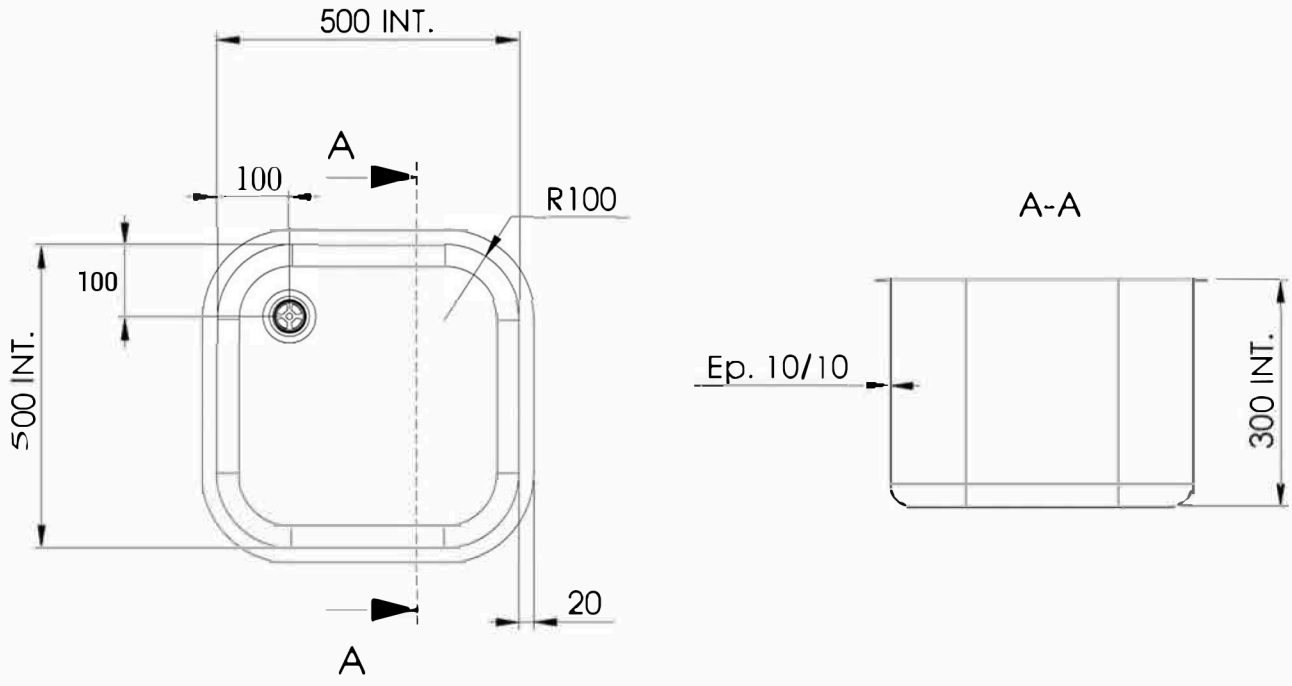

Ce plan étant notre propriété exlusive il ne peut, ni être reproduit ni communiqué à des tiers sans notre autorisation ecrite.

BAC A SOUDER 500X500X H=300mm